MALTA

MAMPARA 1 HOJA

Guía de Instalación

CUIDADOS EN LA INSTALACION Y USO DEL PRODUCTO

- Gracias por elegir nuestras mamparas
- Asegurar su normal uso, prolongará la vida de su producto.
- Lea atentamente las instrucciones de instalación y emplee personal calificado para dicha tarea.

Indice

1_ Herramientas necesarias 3

2_ Piezas y accesorios incluidos 4

3_ Procedimiento de instalación 5-8

Nota: En Gorena Agua nos dedicamos a mejorar nuestros productos día a día. Esto podría hacer que alguna pieza haya sido reemplazada por una superior y diferir esta guía de su modelo actual.
Le pedimos disculpas por cualquier inconveniente de este tipo.

Herramientas necesarias (no incluidas)

Nombre	Herramienta
Nivel	
Cinta Métrica	
Destornillador phillips	
Tijera	
Silicona	
Taladro	
Mechas 3 mm	
Mechas 6 mm	
Marcador	

Piezas y Accesorios incluidos

Nombre	Accesorio	U.
Bisagras	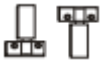	2
Puerta	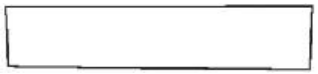	1
Perfil U Vertical		2
Perfil C Vertical		2
Riel Horizontal Superior	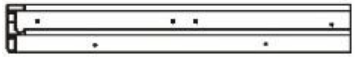	1
Riel Horizontal Inferior	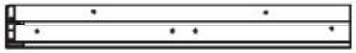	1
Burlete Imantado		2
Escobilla		1
Manija		1

Procedimiento de instalación

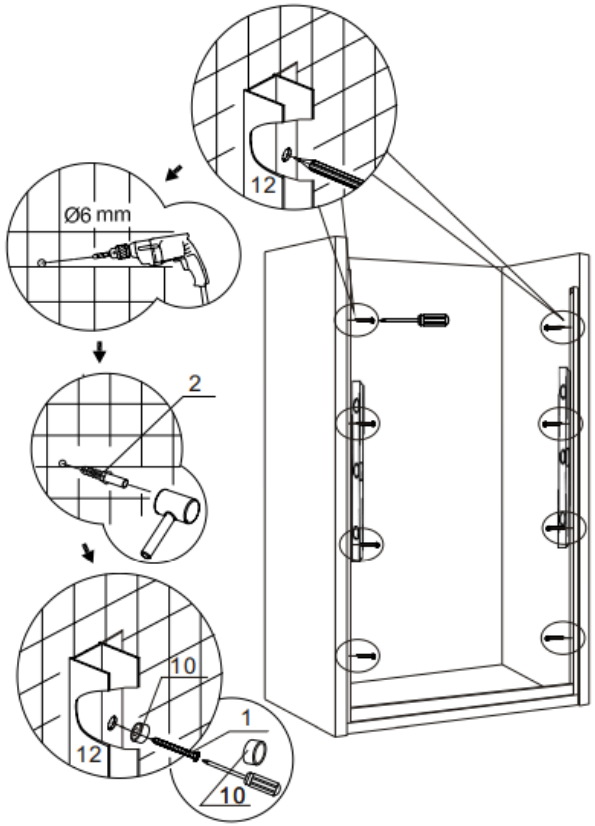

Presentar los Perfiles U Verticales sobre los bordes del receptáculo y encuadrando, marcar los orificios para hacer las perforaciones con mecha de 6 mm, colocar los tarugos, previamente poner silicona detrás de los perfiles U y luego amurarlos a las paredes

Procedimiento de instalación

Armar el marco atornillando los Perfiles C Vertical con los Rieles horizontal superior e inferior.

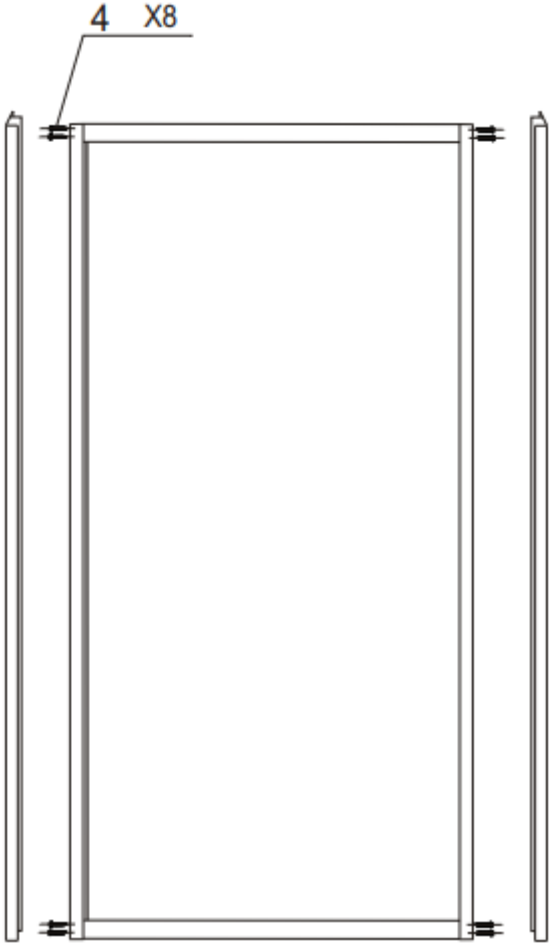

Procedimiento de instalación

Apoyar el marco del Box armado, sobre el receptáculo, encastrarlo y fijarlo dentro de los perfiles U verticales amurados a la pared. Atornillar las bisagras en los perfiles horizontales y colocar la otra parte de estas en la puerta y encastrarla.

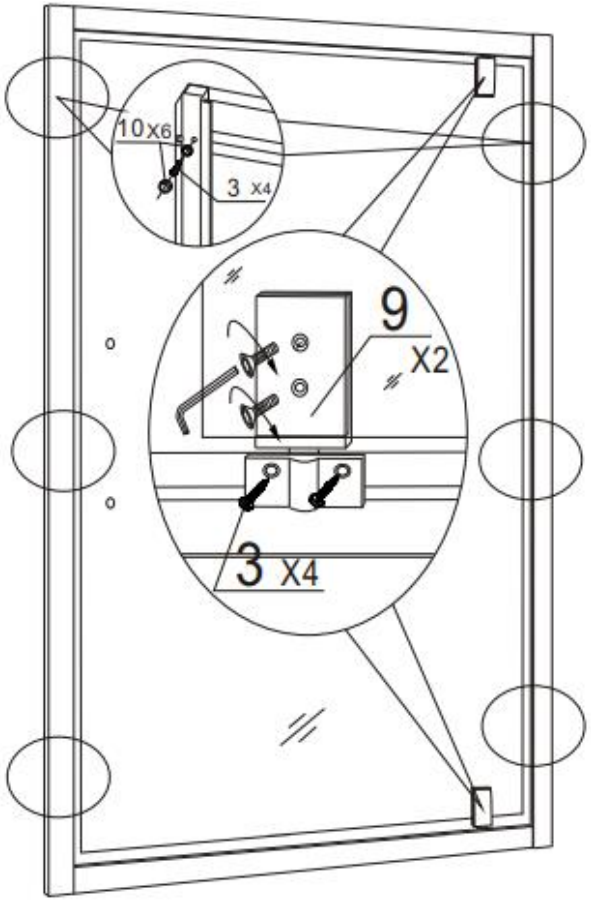

Procedimiento de instalación
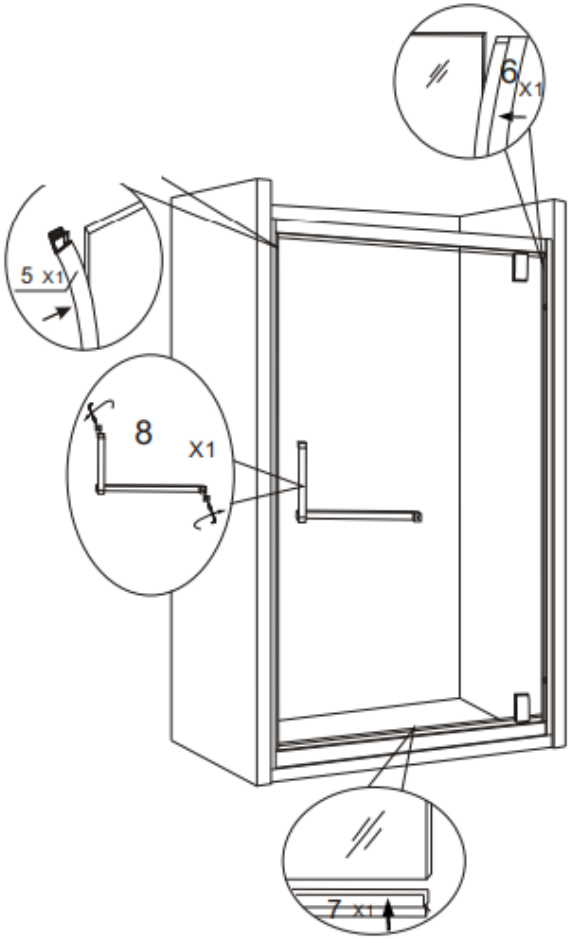
Colocar el burlete imantado, la manija y la escobilla. Sellar todos los bordes del Box con silicona transparente neutra, dejar secar por 24 hs.