GALAPAGOS

MAMPARA 4 HOJAS

Guía de Instalación

CUIDADOS EN LA INSTALACION Y USO DEL PRODUCTO

- Gracias por elegir nuestras mamparas
- Asegurar su normal uso, prolongará la vida de su producto.
- Lea atentamente las instrucciones de instalación y emplee personal calificado para dicha tarea.

Indice

1_ Herramientas necesarias 3

2_ Piezas y accesorios incluidos 4

3_ Procedimiento de instalación 5-12

Nota: En Gorena Agua nos dedicamos a mejorar nuestros productos día a día. Esto podría hacer que alguna pieza haya sido reemplazada por una superior y diferir esta guía de su modelo actual.
Le pedimos disculpas por cualquier inconveniente de este tipo.

Herramientas necesarias (no incluidas)

Nombre	Herramienta
Nivel	
Cinta Métrica	
Destornillador phillips	
Tijera	
Silicona	
Taladro	
Mechas 3 mm	
Mechas 6 mm	
Marcador	

Piezas y Accesorios incluidos

	Nombre	Accesorio	U.
2.1	Vidrio Fijo		2
2.2	Puerta	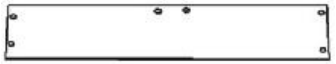	2
3.1	Perfil U Vertical		2
3.2	Perfil C Vertical		2
3.3	Riel Horizontal Superior	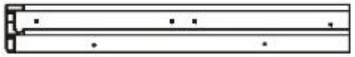	1
3.4	Riel Horizontal Inferior	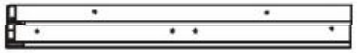	1
5.1	Burlete Imantado		2
5.2	Escobilla Vertical		2
5.3	Burlete U Siliconado		2
	Tornillos 4’ 16 mm / 10 mm		4
	Tope de Rueda		4
	Rueda		8
	Manija		2

Procedimiento de instalación

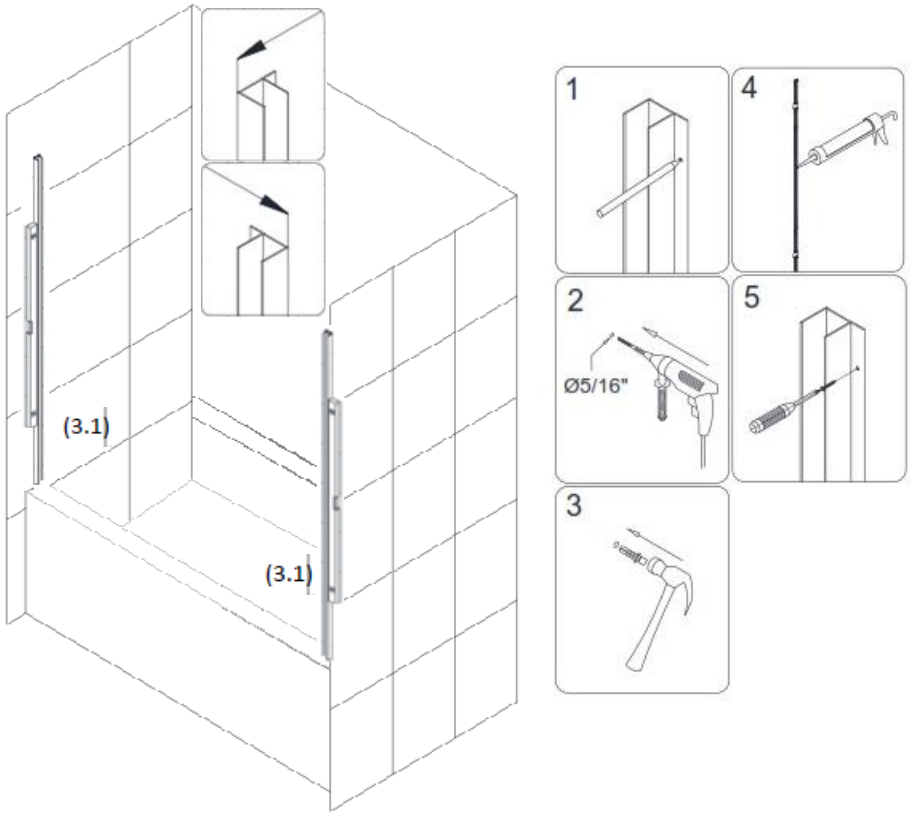

Presentar los Perfiles U Verticales (3.1) sobre los bordes del receptáculo o bañera nivelando y encuadrando, marcar los orificios para hacer las perforaciones con mecha de 6 mm, colocar los tarugos, previamente poner silicona detrás de los perfiles U y luego amurarlos a las paredes

Procedimiento de instalación

Armar el marco atornillando los Perfiles C Vertical (3.2) con los Rieles horizontal superior (3.3) e inferior (3.4). Colocar los Vidrios fijos (2.1), con el burlete U siliconado (5.3) en el borde posterior, presionando para encastrarlos en los perfiles C verticales. En el borde anterior sujetar el vidrio con los soportes L , atornillándolos sobre los rieles horizontal.

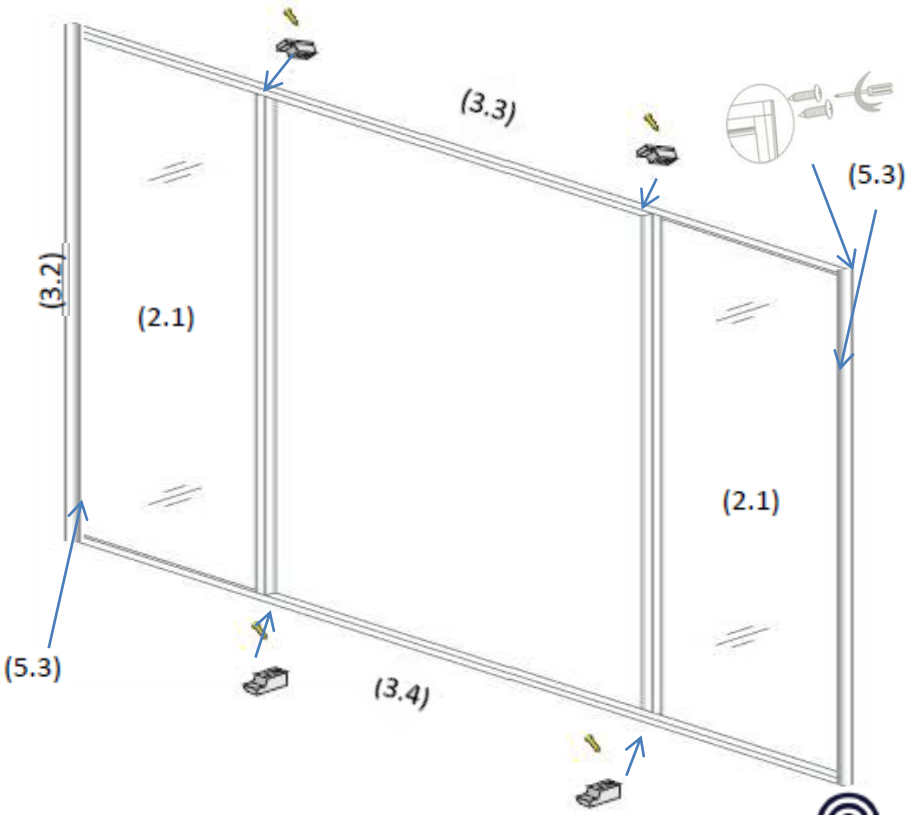

Procedimiento de instalación

Apoyar el marco del Box armado, sobre el receptáculo o bañera y encastrarlo dentro de los perfiles U verticales (3.1) amurados a la pared.

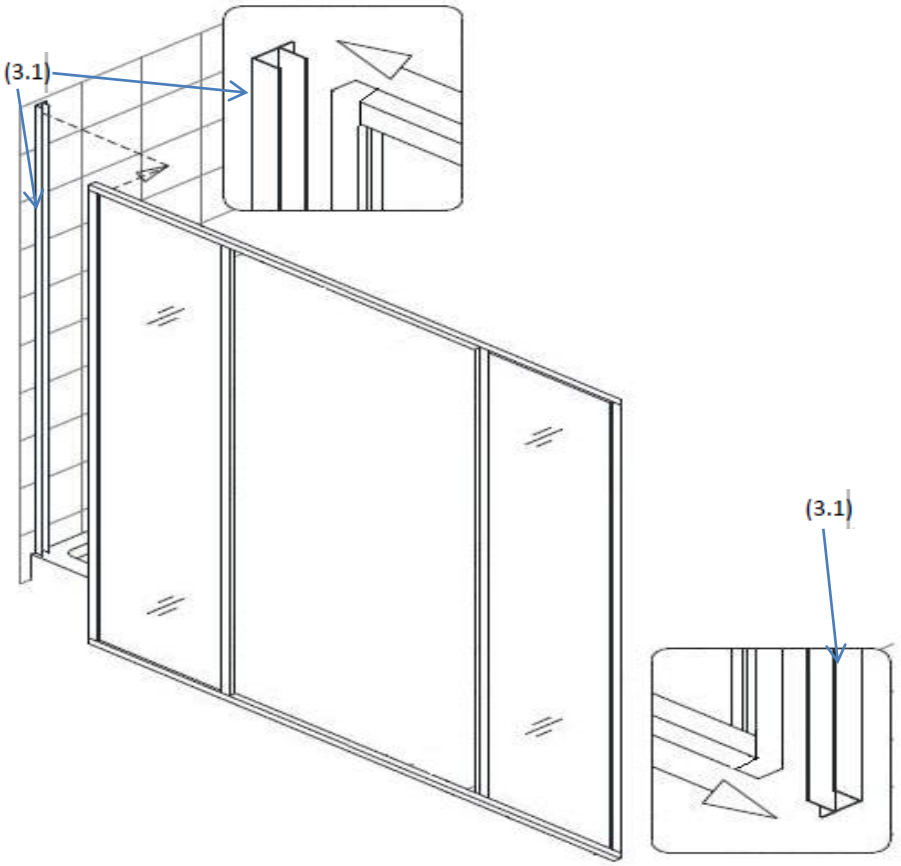

Procedimiento de instalación

Perforar con una mecha de 3 mm desde el lado interno del Box los perfiles U verticales (3.1) y los perfiles C verticales (3.2); y unirlos con un tornillo en la parte superior e inferior de cada lateral.

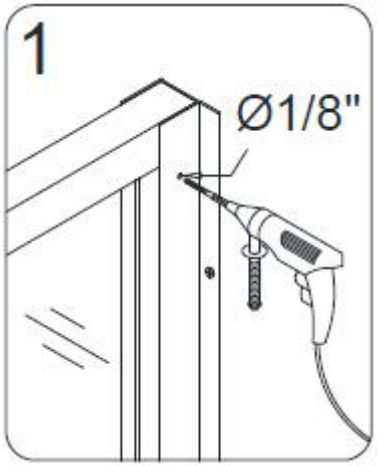

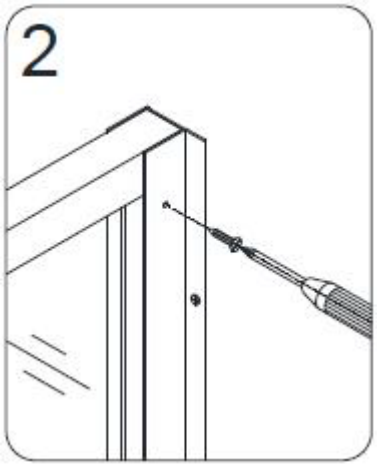

Procedimiento de instalación

Colocar las ruedas dobles en los orificios superiores de las puertas, las simples en los inferiores.

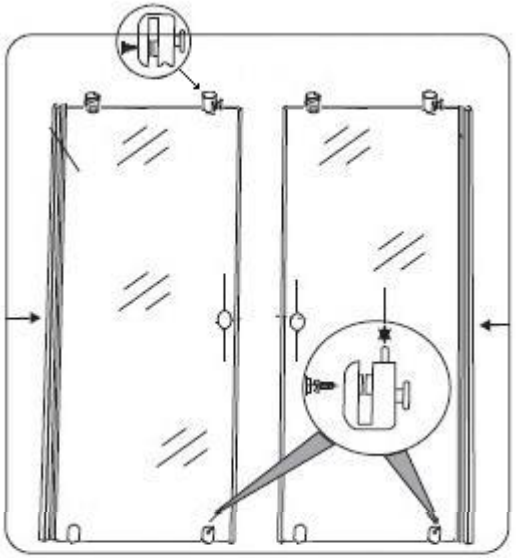

Colocar las puertas encastrando las ruedas dobles en el Riel superior (3.3), y presionando el botón de las ruedas inferiores introducirlas en el Riel inferior (3.4). De ser necesario girar el tornillo inferior de las ruedas dobles para encuadrar las puertas.

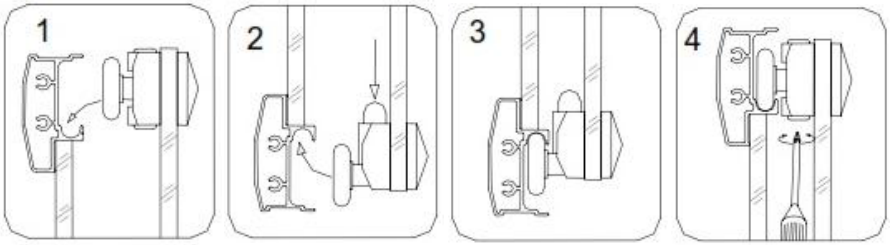

Procedimiento de instalación

Colocar las escobillas (5.2) en el borde interno de las puertas y los burletes de cierre magnetico (5.1) en el frente de las puertas.

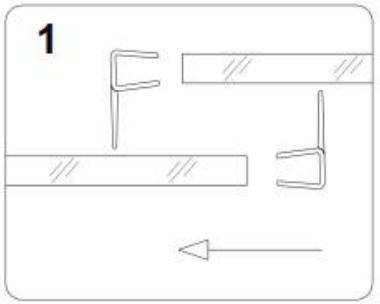

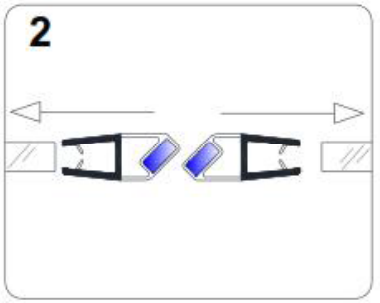

Colocar las manijas del lado exterior del Box en los 2 orificios de las puertas y los Topes de rueda para evitar que las puertas golpeen.

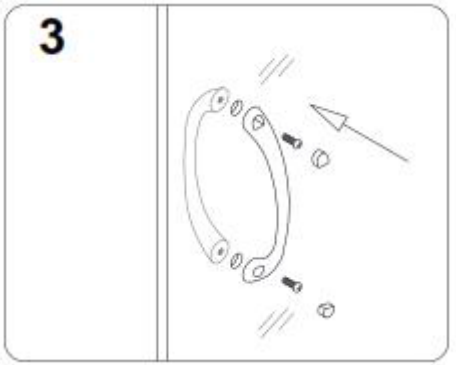

Procedimiento de instalación

Sellar todos los bordes del Box con silicona transparente neutra, dejar secar por 24 hs.

Procedimiento de instalación