9

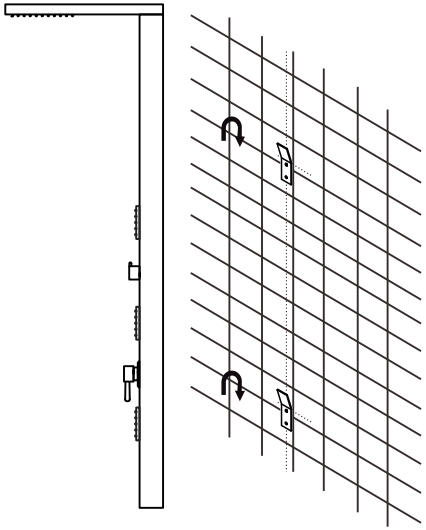

10

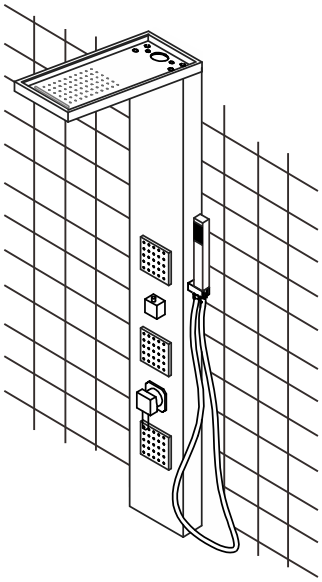

Advertencia:

1. No tire del duchador de mano con fuerza.

2. Quite las manchas de ácido o agua alcalina que quedan en la superficie de la columna y sus partes.

3. Lave regularmente la superficie del panel de la ducha con agua limpia.

CAT Columnas de Ducha
Momentos de Placer

COLUMNA DE DUCHA. INSTRUCCIONES DE ARMADO
BERLIN

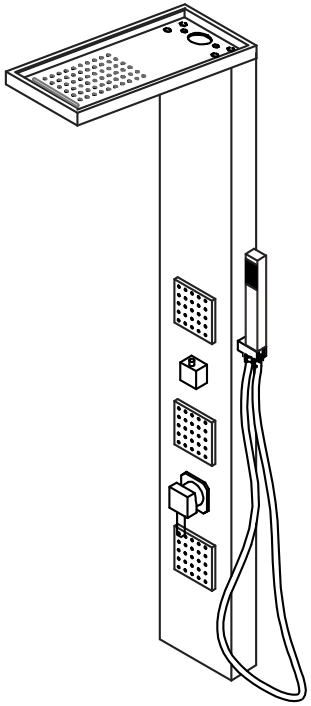

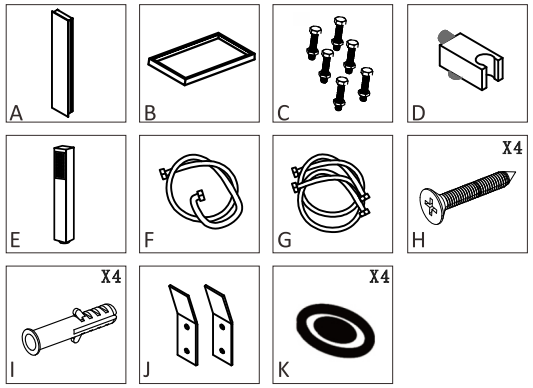

COLUMNA DE DUCHA. INSTRUCCIONES DE ARMADO

BERLIN

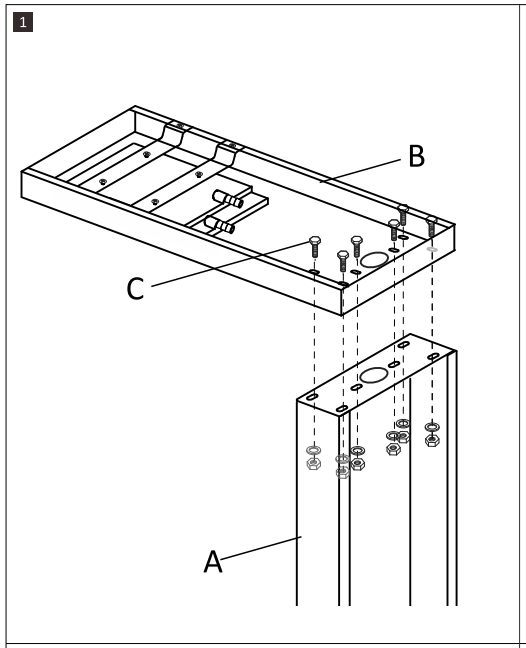

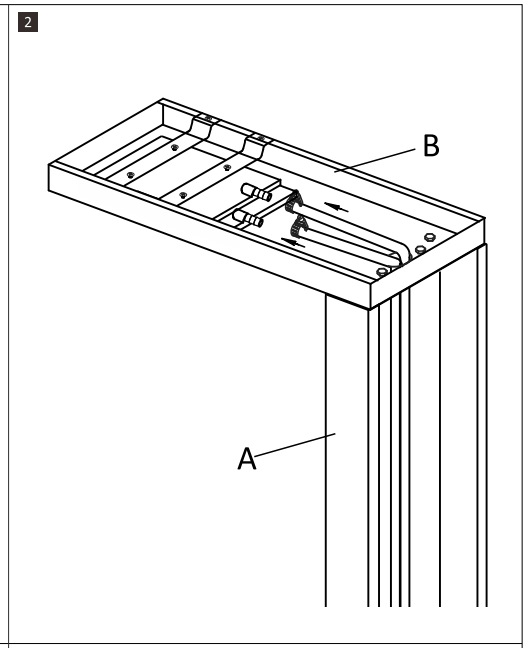

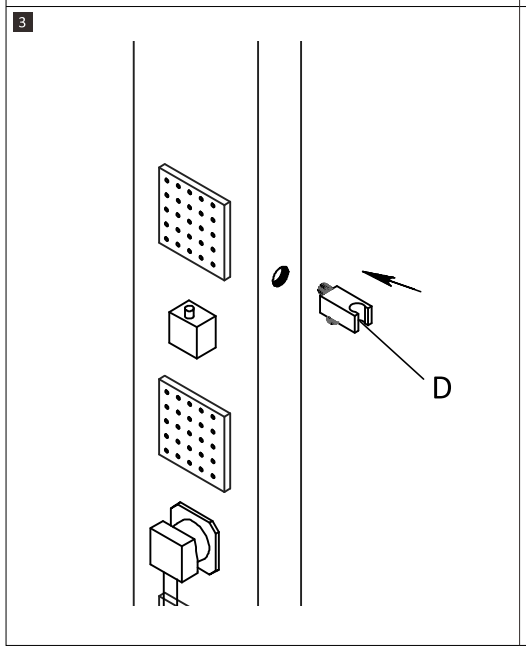

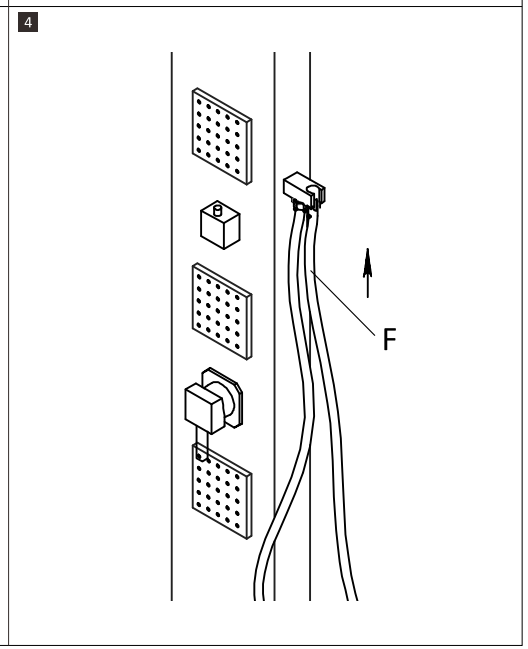

COLUMNA DE DUCHA. INSTRUCCIONES DE ARMADO
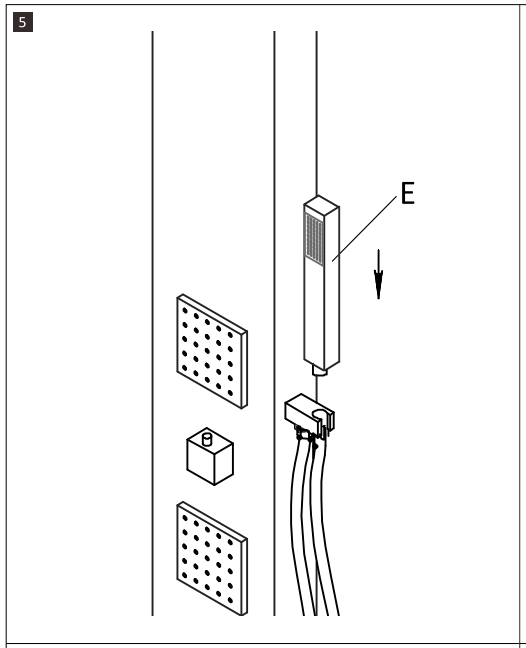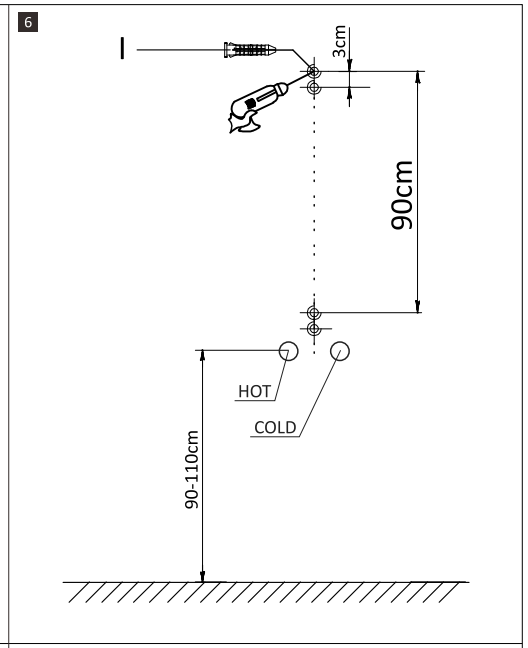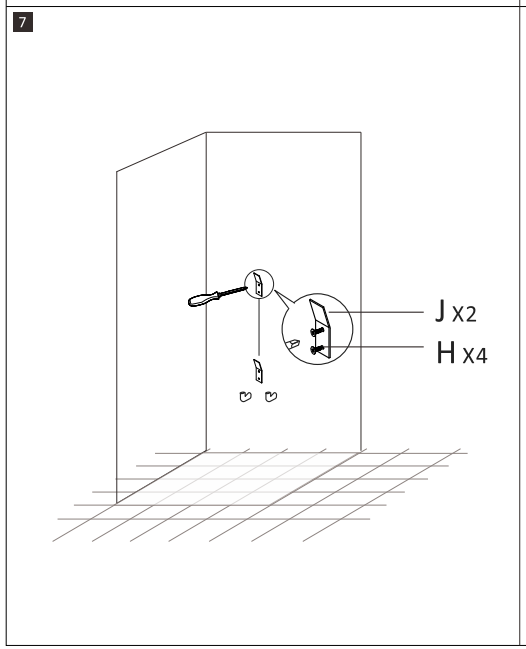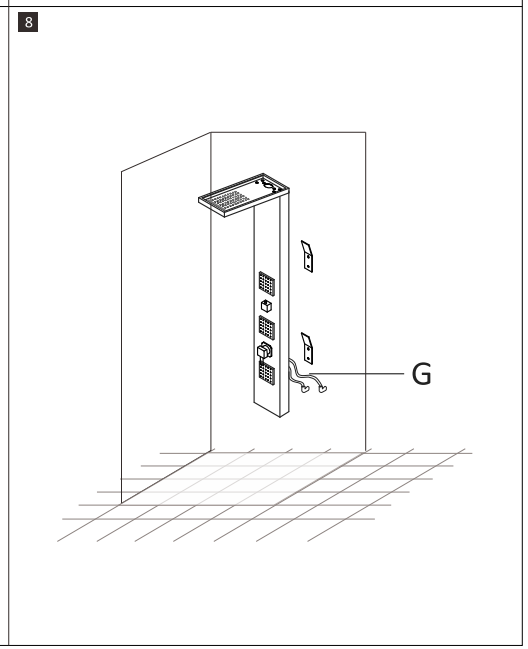
BERLIN