LISBOA

BOX DE DUCHA

Gorena

Guía de Instalación

CUIDADOS EN LA INSTALACION Y USO DEL PRODUCTO

- Gracias por elegir nuestro Box de Ducha
- Asegurar su normal uso, prolongará la vida de su producto.
- Lea atentamente las instrucciones de instalación y emplee personal calificado para dicha tarea.

Indice

1_ Herramientas necesarias 3

2_ Piezas y accesorios incluidos 4

3_ Procedimiento de instalación 5-10

Nota: En Gorena Agua nos dedicamos a mejorar nuestros productos día a día. Esto podría hacer que alguna pieza haya sido reemplazada por una superior y diferir esta guía de su modelo actual.
Le pedimos disculpas por cualquier inconveniente de este tipo.

Herramientas necesarias (no incluidas)

Nombre	Herramienta
Nivel	
Cinta Métrica	
Llave francesa	
Destornillador phillips	
Tijera	
Silicona	
Taladro	
Mechas 3 mm	
Mechas 6 mm	
Marcador	

Piezas y Accesorios incluidos

1		ST4X30	X8
2		Φ6x30	X8
3		ST3. 5x25	X8
4		ST4X12	X14
5		ST4X12	X2
6			X2
7	A B		X12
8			X2
9			X2
10			X1
11	A B		X2
12			X1
13			X4
14			X2

Procedimiento de instalación

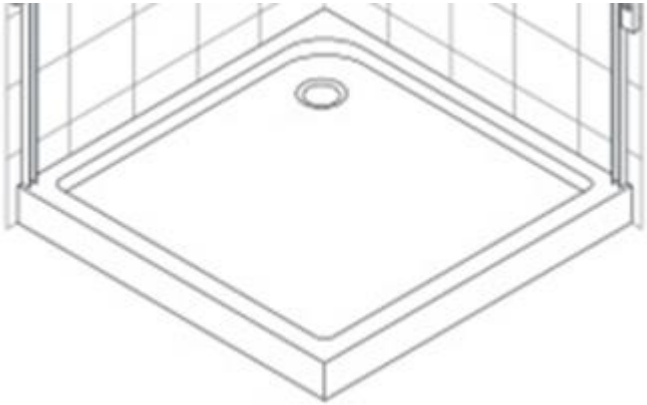

El receptáculo debe ser colocado en obra, ya que el mismo debe tener una cama de cemento y el desagüe tiene que estar en el orificio del mismo.

Procedimiento de instalación

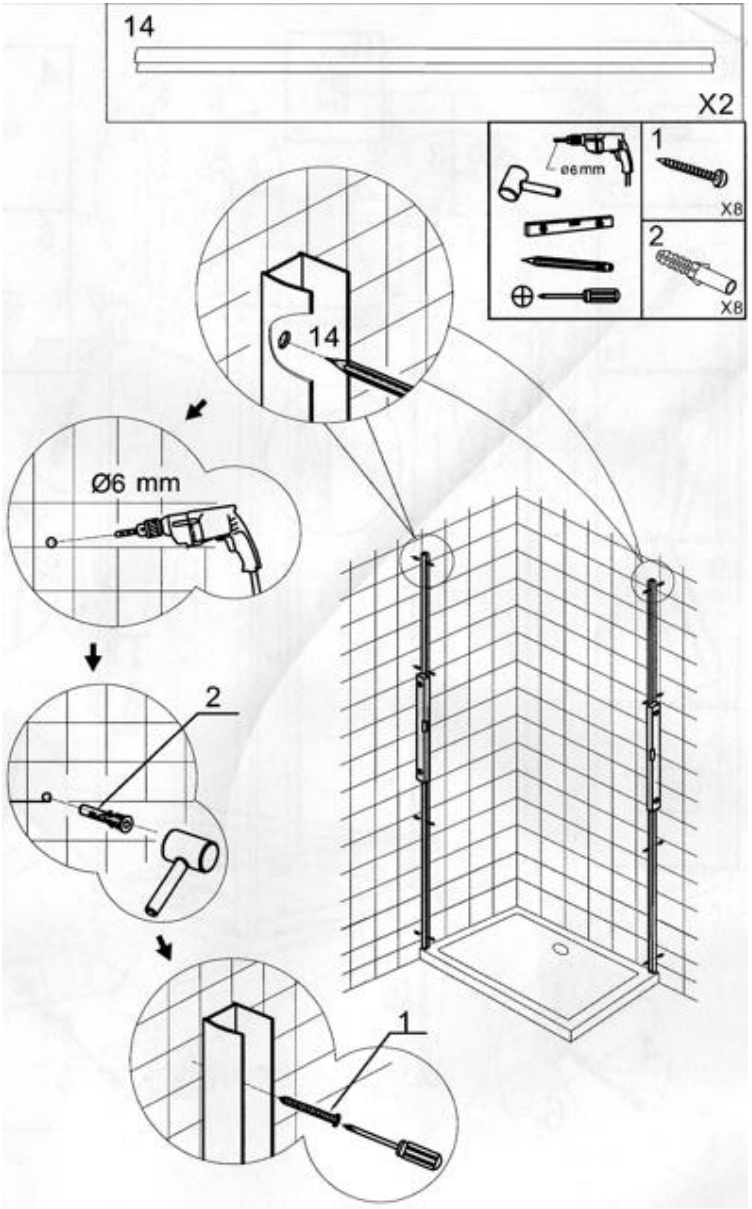

Procedimiento de Instalación

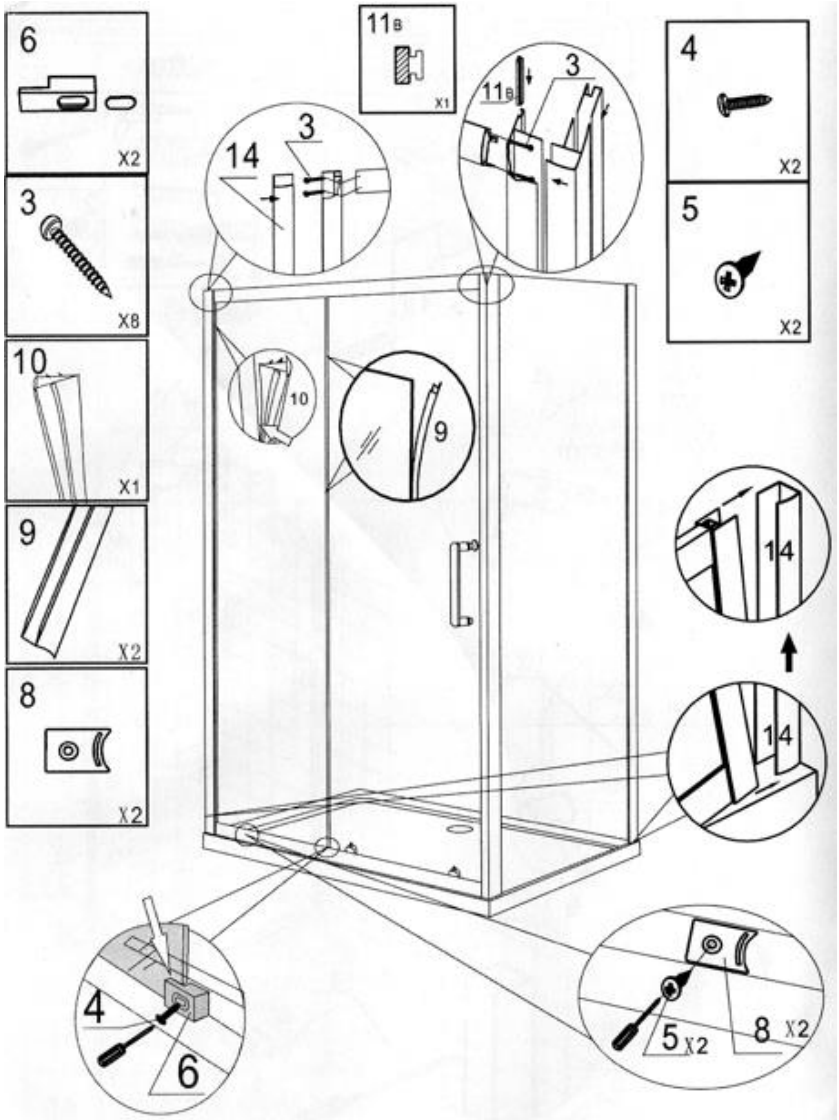

Procedimiento de instalación

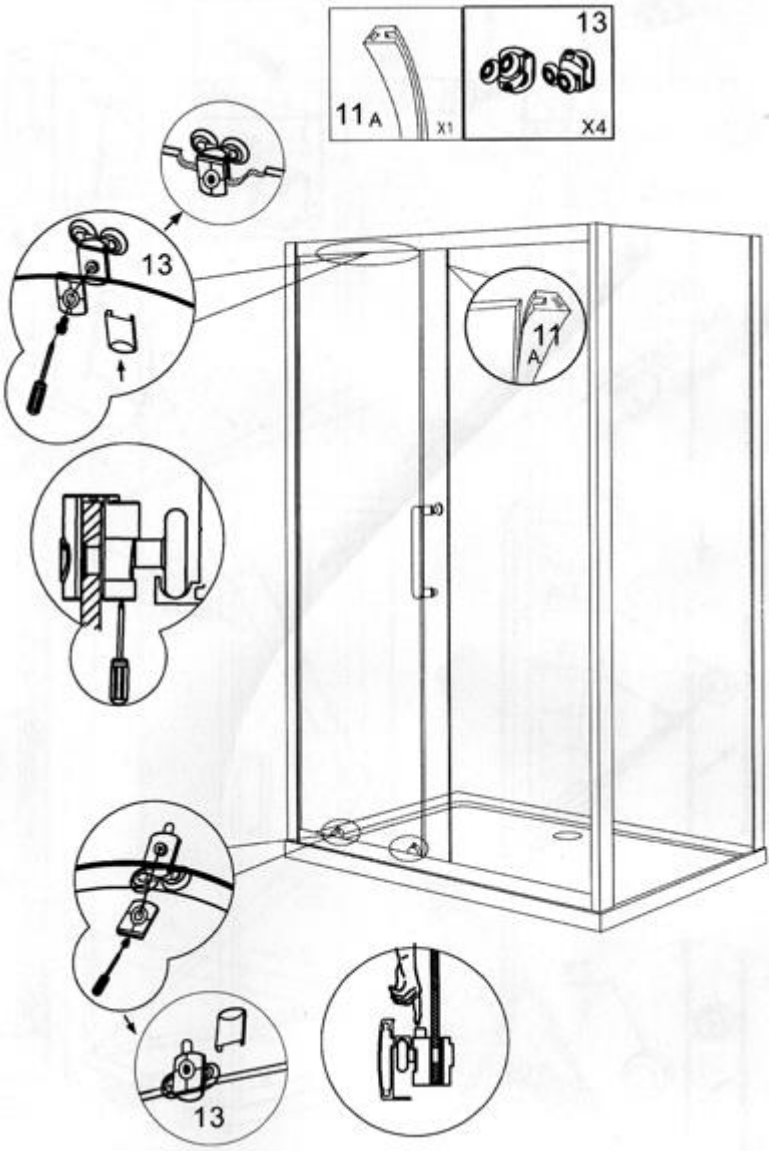

Procedimiento de Instalación

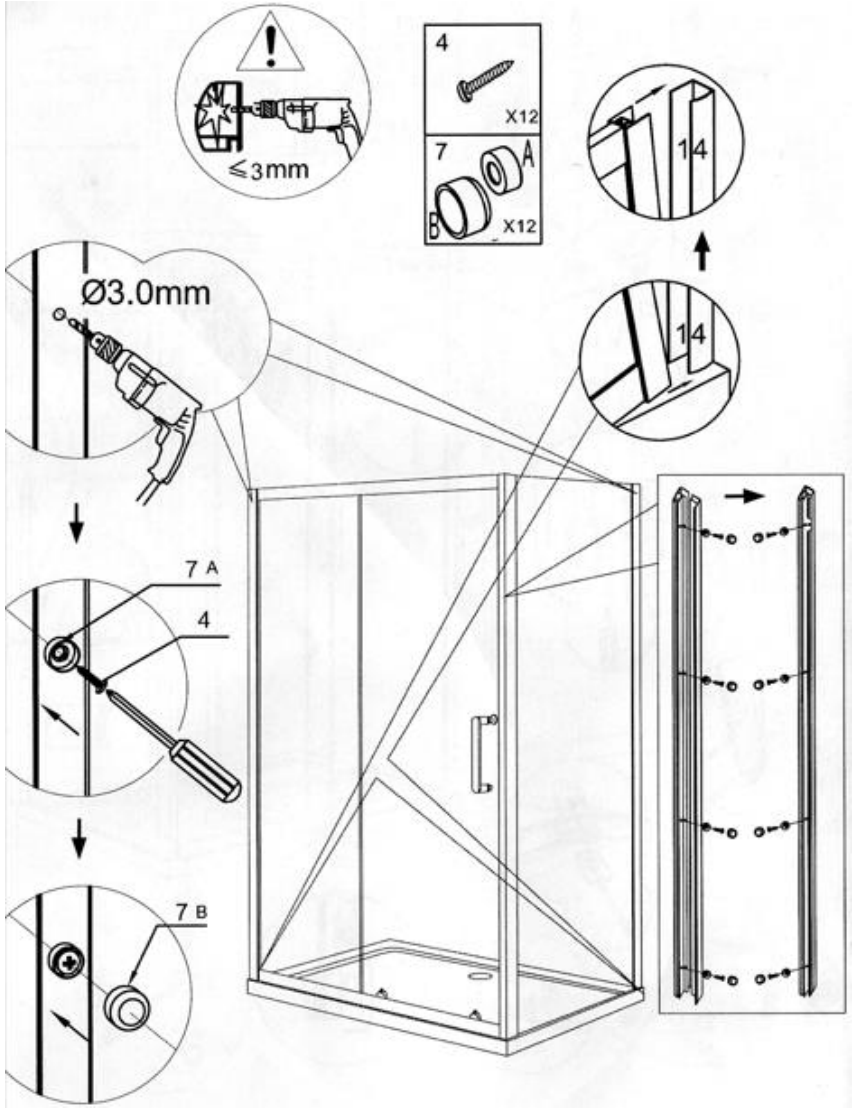
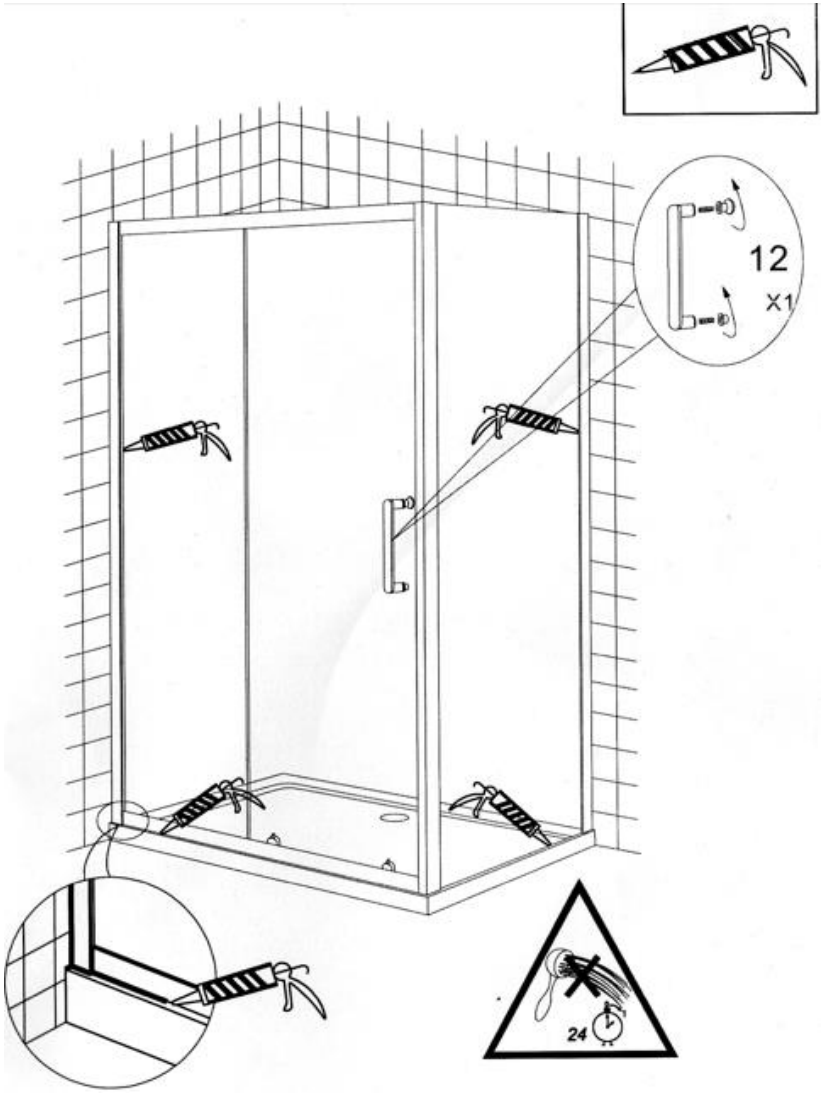
Procedimiento de instalación